Product specification / Specifiche dei prodotti

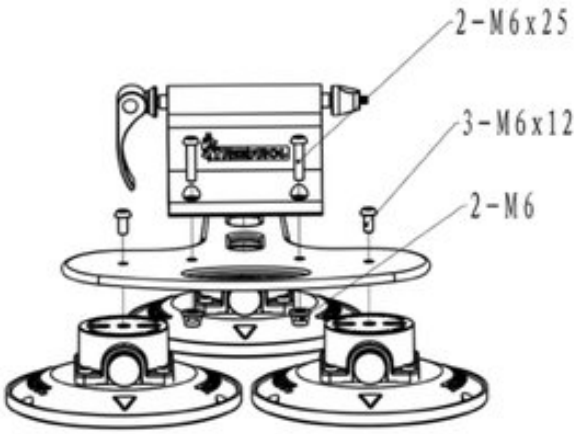

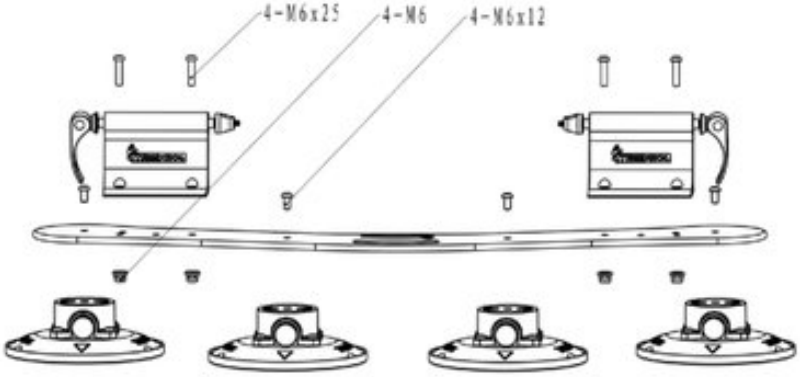

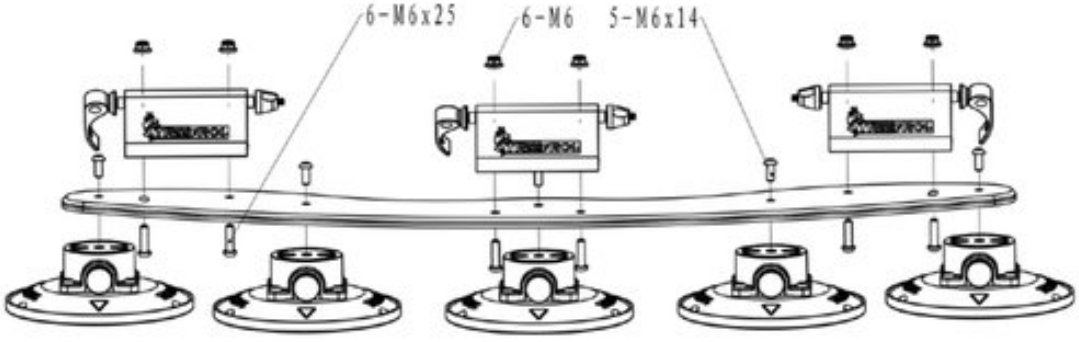

Model/ modello	Carrying Quantity / Portata	Carrying capacity/Carico sostenibile
T1	1	20 kg
T2	2	35 kg
T3	3	45 kg

Permitted useful temperature range: -30 ~ 70°C / Temperature di utilizzo: da -30 a +70 C
Suitable for rain and snow conditions / Utilizzabile in condizioni di pioggia e neve

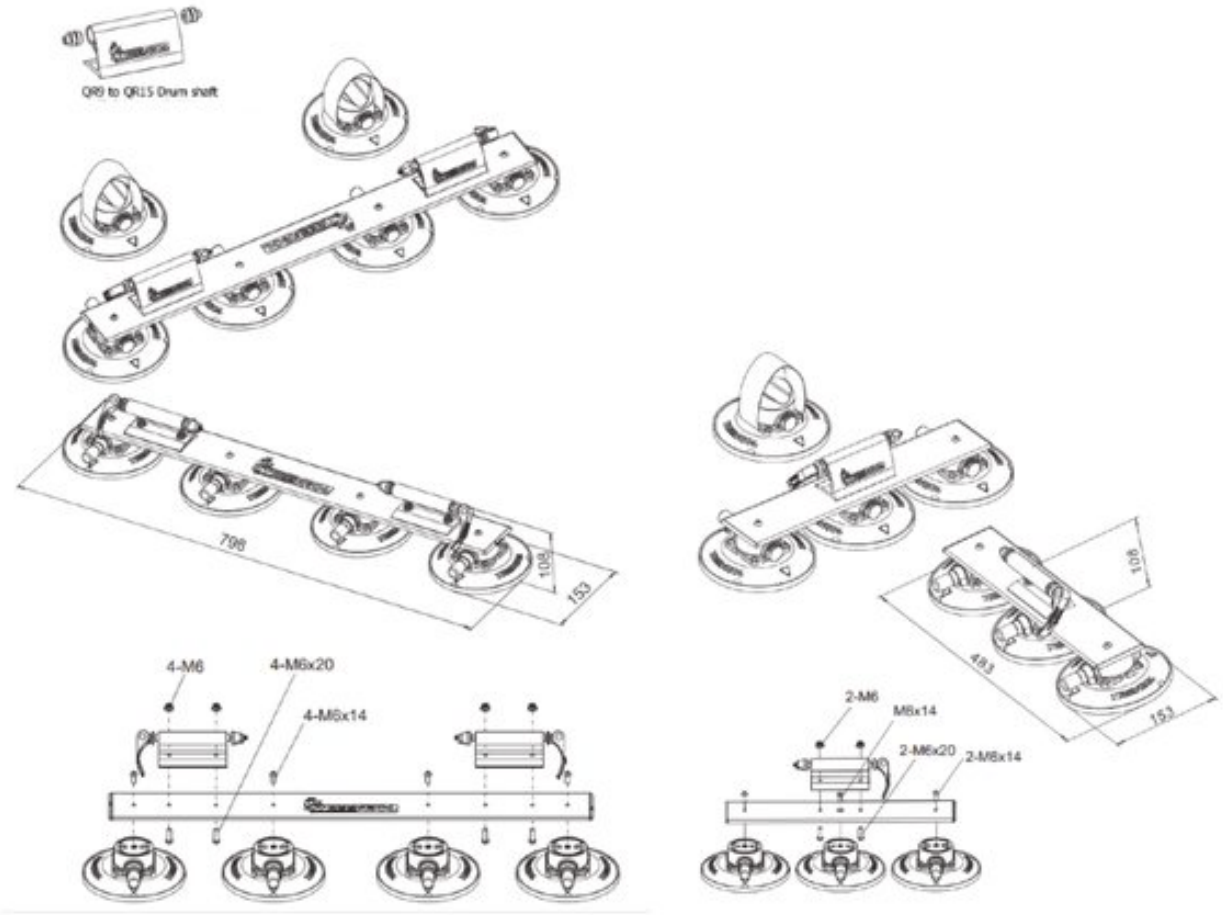

WARNINGS / ATTENZIONE

1, Keep the speed under 120 km/h
Velocità massima consentita 120 km/h
2, Clean the mounting surface and the sucker before attaching
Pulire la superficie e le ventose prima di attaccarle.
3, Check if chuck leak in four hours during use
Ogni 4 ore di utilizzo controllare lo stato delle ventose e del mandrino.
4, Re-pump the sucker to vacuum when the white warning band is visible
Pompare nuovamente la ventosa sotto vuoto se la banda bianca sul mandrino è visibile.

Installation steps / Passi per l'installazione

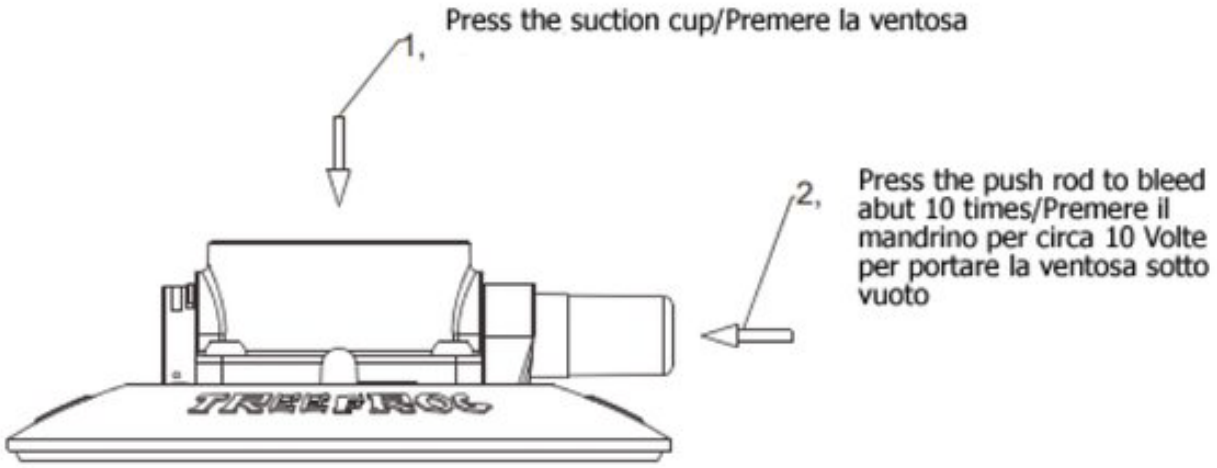

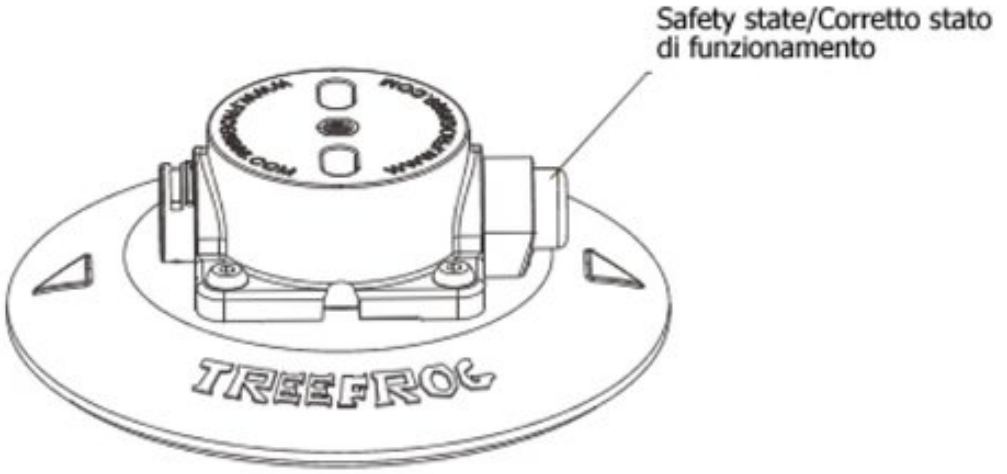

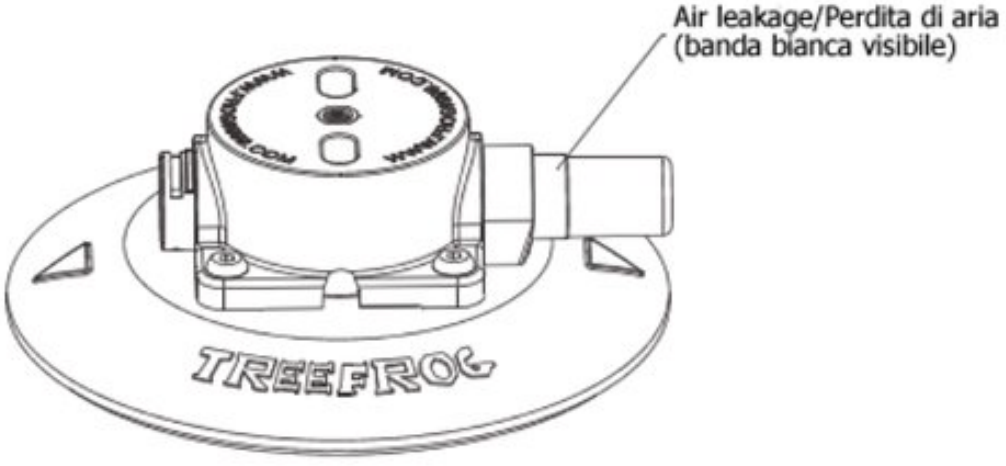

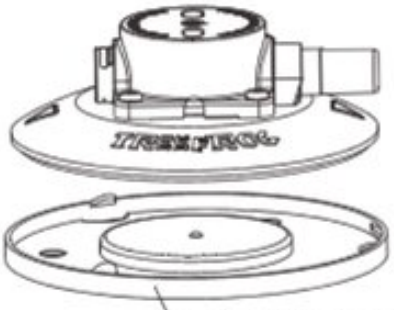

When using, remove the protective cover/Rimuovere il coperchio protettivo prima di utilizzarla

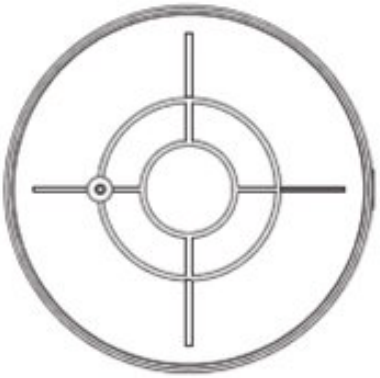

Check if the seal lip is broken/Verificare che la ventosa ed il bordo della ventosa non siano danneggiati

After using, put on the protective cover/Dopo l'utilizzo rimettere il coperchio protettivo

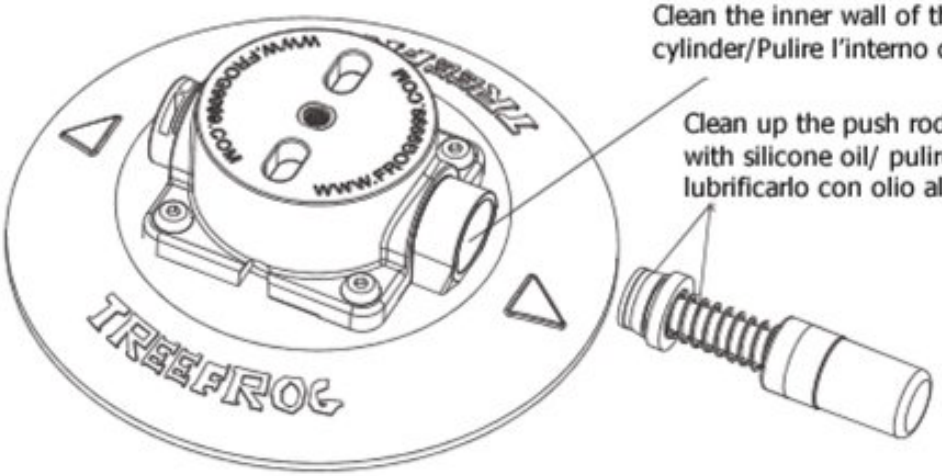

Clean the inner wall of the cylinder/Pulire l'interno del cilindro

Clean up the push rod and lubricate it with silicone oil/ pulire il mandrino e lubrificarlo con olio al silicone

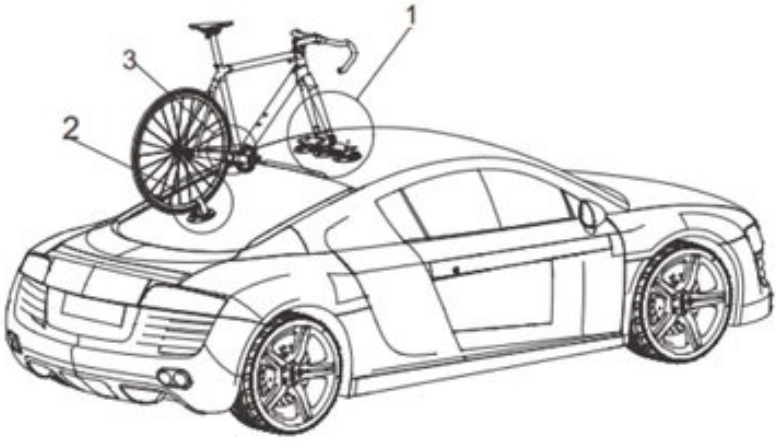

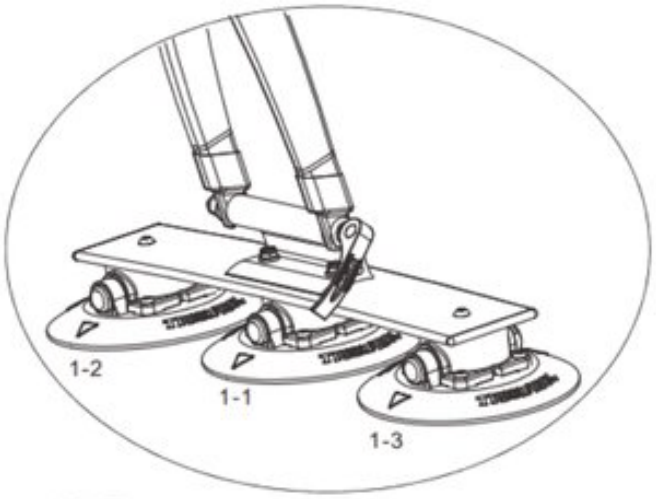

1

2

3

★ When the cylinder and push rod are dirty, they need to be cleaned up and relubricated/ quando il cilindro ed il mandrino sono sporchi, vanno puliti e lubrificati

★ Clean them with soft cloth, mild dish soap and water./pulirli con un panno soffice, sapone delicato per piatti e acqua.

★ Please put it indoors when long time no use./Tenere le ventose all'interno quando non utilizzate, non lasciarle all'aperto.

Installation location / Corretto posizionamento

NO

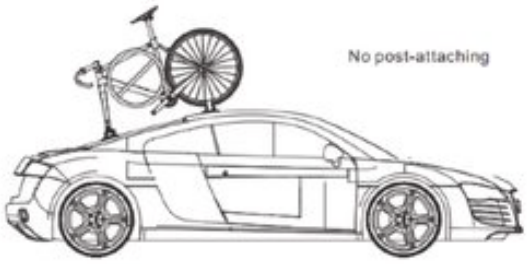

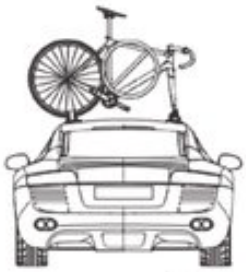

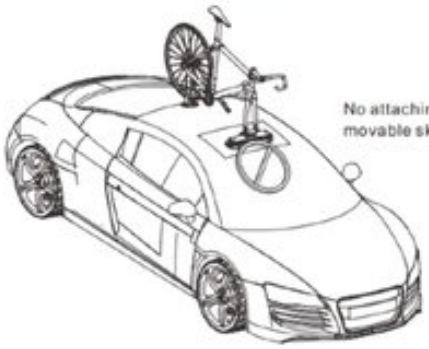

YES

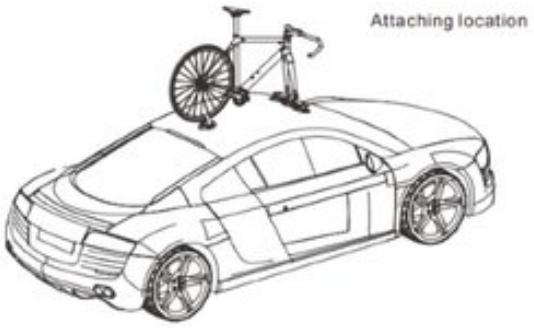

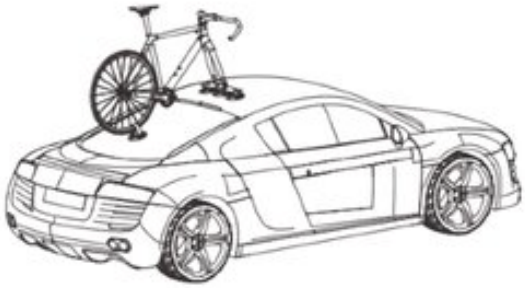

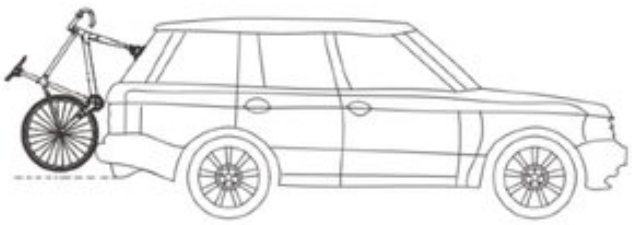

Contact us via e-mail: support@easy-racks.com

Web site: www.easy-racks.com
Facebook: https://www.facebook.com/bikeeasyracks/
Instagram: https://www.instagram.com/bikeeasyracks/